Miraclean 2600

Génération Energie Propre

Groupe Électrogène Bi Carburants Eau 80 %- Essence 20%

Exemple typique de capacité <u>simultanée</u> d'alimentation électrique:

Un réfrigérateur
+ un congélateur
+ courant lumière
+ une Tv
+ un micro-onde

Le générateur *MIRACLEAN 2600* constitue une révolution dans la production autonome d'électricité. Issu de plus de 10 ans de recherche et de plusieurs brevets internationaux, ce générateur utilise à 80 % de l'eau pour fonctionner.

Il en découle ainsi une économie substantielle, tout particulièrement en cette période de restriction budgétaire.

Qu'il soit utilisé à des fins professionnelles ou privées, *MIRACLEAN 2600* vous apportera souplesse, économie, et un respect accru de l'environnement. En effet, *MIRACLEAN 2600* ne pollue pas : Seul de l'oxygène sort de son pot d'échappement !

MIRACLEAN 2600 est proposé à la vente ou à la location. Il est garanti

Documentation commerciale non contractuelle susceptible d'être modifiée sans préavis Tous droits réservés MIRACLEAN

Fiche Technique

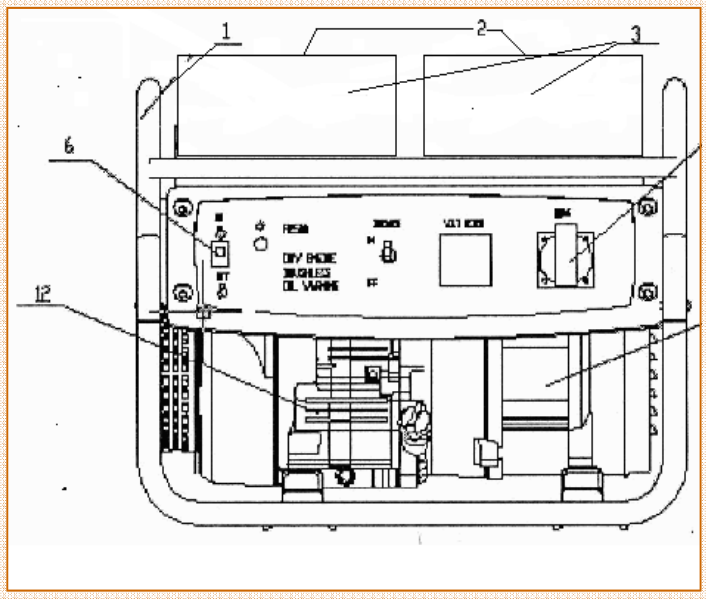

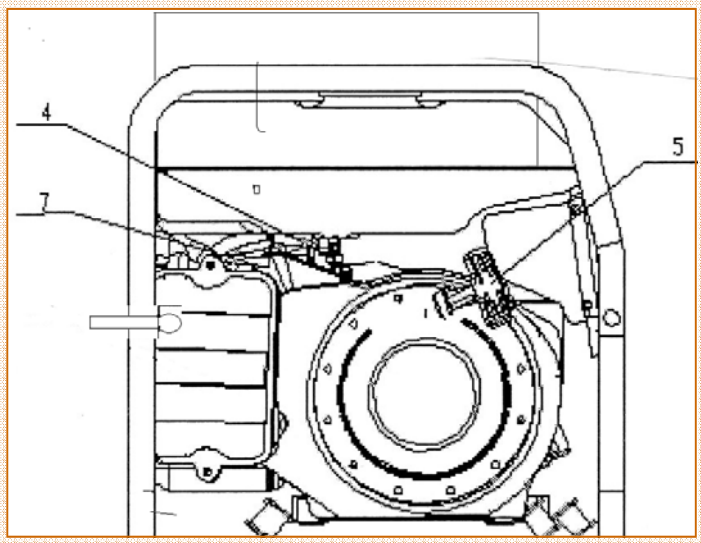

B. DESCRIPTION TECHNIQUE

Pièces détachées

1. panneau de contrôle
2. 2 bouchons de remplissage
3. réservoir
4. niveau d'huile
5. démarreur
6. interrupteur marche-arrêt
7. levier
8. reglage de vitesse du moteur
9. prise de courant
10. générateur
11. silencieux
12. moteur

Degré de protection IP23

Puissance :

- Moyenne - 2600 W
- Crête - 5000 W

Sorties utiles :

- 1 x Sortie 220/230 Volts 50 Hz

Générateur :

- Moteur 4 Temps
- OHV
- 3000 tours/minute
- 6,5 CV, 196 cm3 (équivalence thermique d'un moteur 4,8 KVA)

Carburants :

- Essence sans plomb 95 (20 %)
- Eau (80 %)

Démarrage :

- par lanceur manuel classique

Autonomie :

- 8 à 10 heures suivant puissance utilisée avec un réservoir d'eau de 5 litres et de 5 litres d'essence

Contrôle :

- Visualisation du niveau restant eau et essence
- Autorégulation du moteur suivant la puissance utilisée

Protection :

- IP23
- Protection au démarrage contre le manque d'huile

Documentation commerciale non contractuelle susceptible d'être modifiée sans préavis Tous droits réservés MIRACLEAN

Tarifs Publics Vente applicables à compter du 01/05/09

- ***MIRACLEAN 2600 …… 1500 € HT soit 1794 € TTC***
- ***Le kit de montage sans le groupe électrogène ……. 827,76 HT soit 990 € TTC***
- ***Extension de garantie 3 ans pièce et main d'œuvre 490 € TTC***

Tarifs Publics Location applicables à compter du 01/05/09

- ***Location mensuelle MIRACLEAN 2600 …… 158 € HT soit 190 € TTC***
- ***Location une semaine MIRACLEAN 2600 …… 75 € HT soit 90 € TTC***

Tarifs Publics Services applicables à compter du 01/05/09

- ***Expédition France 24 H chrono MIRACLEAN 2600 ….. 75 € HT soit 90 € TTC***
- ***Expédition CEE 24 H chrono MIRACLEAN 2600 ….. 158 € HT soit 190 € TTC***

Conditions de garantie

Nos matériels sont sévèrement contrôlés à la sortie usine et testés avant chaque livraison. Aussi notre garantie ne porte que sur le remplacement et la réparation d'avaries relevant de notre seule responsabilité, et ce dans le délais contractuel de UN AN par défaut, excepté dans le cadre d'une extension de la garantie à 3 ans. Tout dommage subis par le matériel du fait d'une utilisation anormale ne donnera lieu à aucune garantie de la part de la société MIRACLEAN. Les conditions de garantie s'appliquent retour atelier.

La liste de nos points de vente et de nos sites d'entretien est régulièrement mise à jour sur notre site internet www.miraclean.fr

MIRACLEAN 2600 est un produit développé et commercialisé par la société MIRACLEAN, sous licence exclusive de l'inventeur.

MIRACLEAN SAS a bénéficié du soutien de RAPIDE—Réseau d'Agences pour l'Innovation dans le développement durable.

Tous droits réservés 04/2009
Reproduction même partielle interdite

Cachet distributeur